令和7年福井県高等学校ﾊﾞﾚｰﾎﾞｰﾙ大会兼中部日本6人制バレーボール総合男女選手権大会兼予選会

日時：4月26日・27日・29日　　会場：坂井高校体育館・セーレン・ドリームアリーナ

記載責任者：　入場 賢則
連絡先：　090-8267-5558
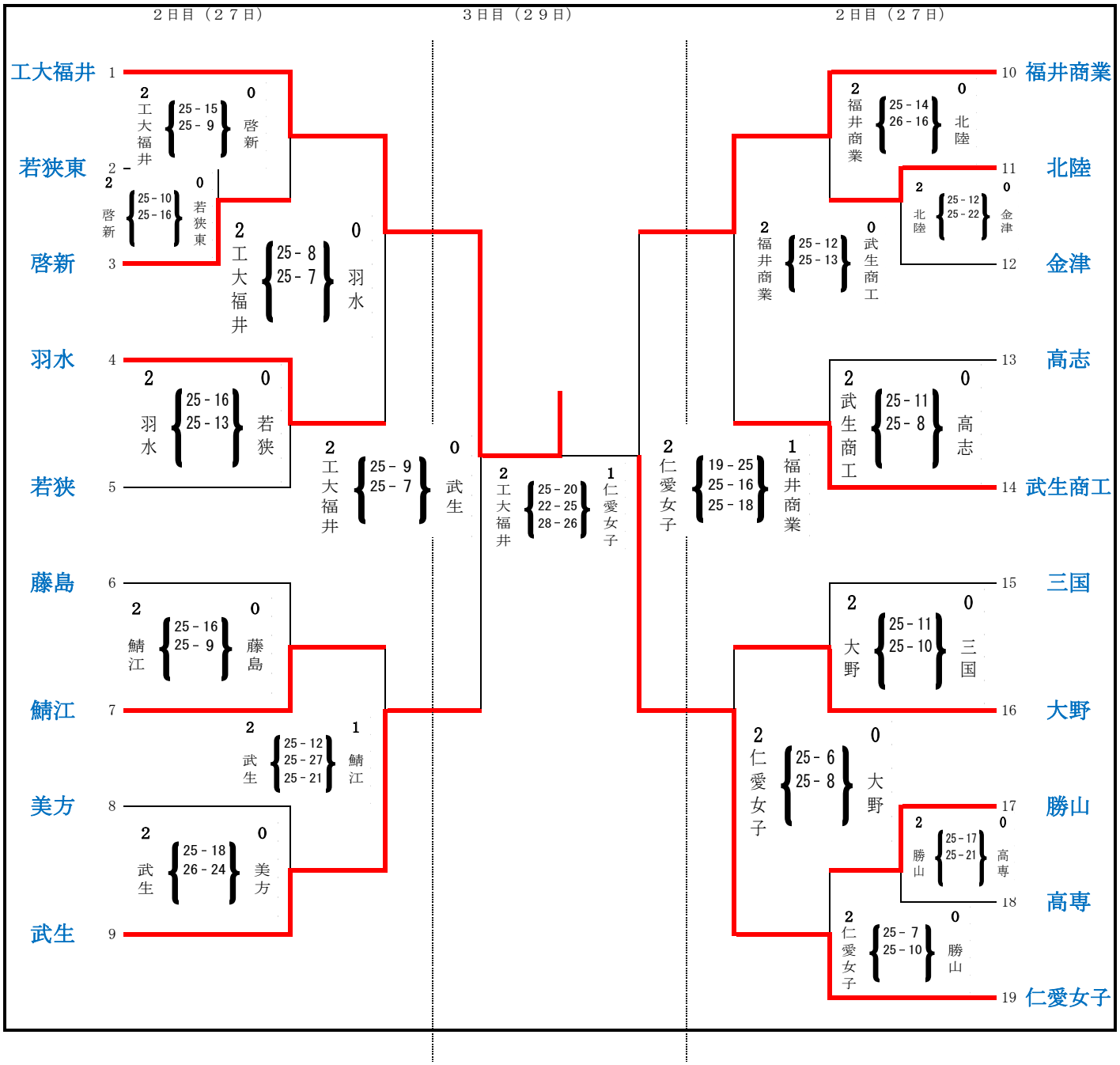
〈女子決勝トーナメント〉